ЗАВОД ВЕСОВОГО ОБОРУДОВАНИЯ

Каталог

Дозаторы

Линии фасовки

uzvo.ru

ЗАВОД ВЕСОВОГО ОБОРУДОВАНИЯ

Дозаторы

Весовой дозатор гравитационный для фасовки в открытые мешки

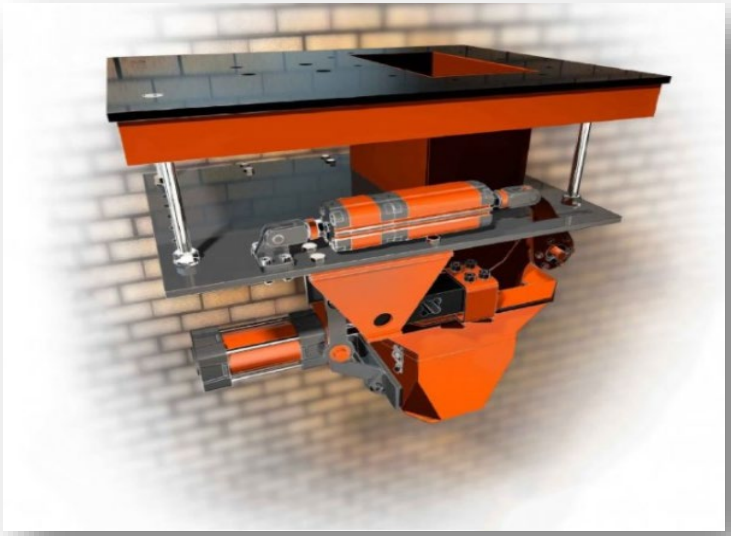

Стандартная комплектация:

- Весовой терминал
- Фильтр-регулятор давления
- Задвижка двухскоростная (грубо/точно) (2x)
- Пневматический зажим (механический зажим мешков)
- Быстросъёмные воронки (2x)

Дополнительные опции:

- Транспортер
- Мешкозашивочная машинка
- Расходный бункер
- Стойка-держатель для мешкозашивочной машины с регулировкой высоты
- Аспирационный кожух

Дозатор гравитационного типа ДФСМ-ПП для фасовки в мешки относится к группе фасовочных полуавтоматов. Единственная ручная операция – это надевание мешка на горловину дозатора. Остальной процесс фасовки продуктов проходит в автоматическом режиме.

Дозаторы

Весовой дозатор гравитационный для фасовки в открытые мешки

ЗАВОД ВЕСОВОГО ОБОРУДОВАНИЯ

Преимущества:

- Легкий монтаж и установка под накопительный бункер
- Автоматическая настройка под различные продукты и дозы
- Высокая точность фасовки благодаря адаптивной системе дозирования
- ДО 360 МЕШКОВ В ЧАС — Производительность до 360 меш/час*
- от 2 до 50 кг — Возможность на одной модели весов дозировать мешки от 2 до 50 кг
- Лучшее на Российском рынке соотношение цены и качества
- Camozzi — Использование пневматики фирмы «Camozzi» увеличивает надежность и долговечность работы оборудования
- Возможно исполнение конструкции из нержавеющей стали

ЗАВОД ВЕСОВОГО ОБОРУДОВАНИЯ

Дозаторы | Весовой дозатор с роторным питателем в клапанные мешки

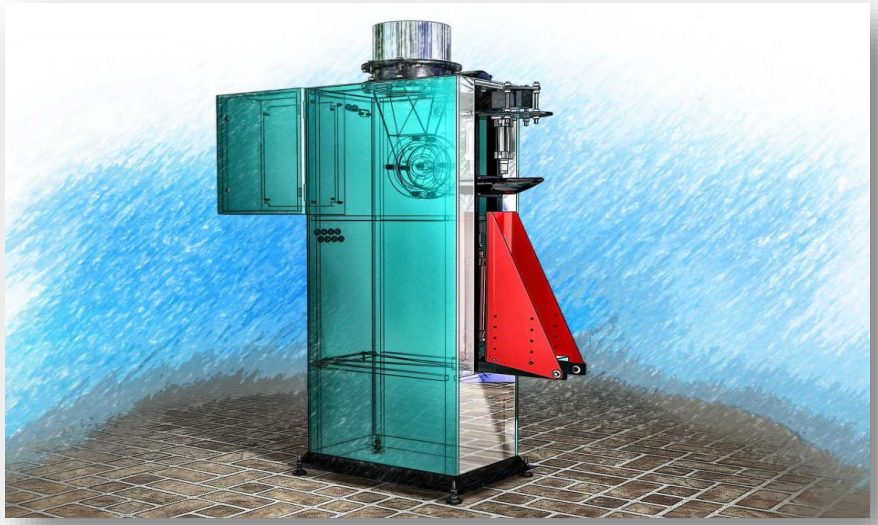

Дозатор роторного типа ДФСМ-РП, предназначен для фасовки сыпучих, порошкообразных и зернистых продуктов, таких как цемент, песок, известь, сухие строительные смеси и т.д. в клапанные мешки весом от 10 до 50 килограмм со скоростью до 200 упаковок в час.

Стандартная комплектация :

- Металлокаркас
- Тензодатчик
- Роторный питатель
- Двигатель
- Пульт управления с частотным преобразователем
- Заслонка дископоворотная с пневмоприводом Ду250 «Camozzi» (Италия)
- Устройство автоматического прижима и сброса мешков
- Фильтр-регулятор давления

Дополнительные опции:

- Ленточный транспортер
- Бункер

ЗАВОД ВЕСОВОГО ОБОРУДОВАНИЯ

Преимущества:

Легкий монтаж и установка

Производительность до 200 меш/час*

Возможность на одной модели весов дозировать мешки от 10 до 50 кг

Возможность изготовления частей соприкасающихся с материалом из нержавеющей стали.

Коммерческий учёт и сертификация состоит в государственном реестре средств измерений

ЗАВОД ВЕСОВОГО ОБОРУДОВАНИЯ

Дозаторы | Весовой дозатор со шнековым питателем в открытые мешки

Дозатор шнекового типа ДФСМ-ШП предназначен для дозирования в мешки открытого типа плохо сыпучих материалов (цемент, строительные смеси, порошки, минеральные вещества, мука, крахмал, премиксы, комбикорм и т.д.).

Стандартная комплектация:

- Стойка дозатора
- Формирующая воронка
- Дозирующий модуль на 2-х тензодатчиках
- Два дозирующих шнека (грубо/точно) с приводами мотор-редуктор
- Пневматический зажим (механический зажим мешков)
- Терминал весовой ВКД-001
- Шкаф с пускорегулирующей аппаратурой

Дополнительные опции:

- Транспортер
- Мешкозашивочная машинка
- Расходный бункер
- Ворошитель с приводом
- Переходник для мешков с маленькой горловиной, размером: 150 х 150 мм

Дозаторы | Весовой дозатор со шнековым питателем в открытые мешки

ЗАВОД ВЕСОВОГО ОБОРУДОВАНИЯ

Преимущества:

- Легкий монтаж и установка под накопительный бункер
- Автоматическая настройка под различные продукты и дозы
- Высокая точность фасовки благодаря адаптивной системе дозирования
- ДО 200 МЕШКОВ В ЧАС — Производительность до 200 мешков/час*
- от 2 до 50 кг — Возможность на одной модели весов дозировать мешки от 2 до 50 кг
- Лучшее на Российском рынке соотношение цены и качества
- Camozzi — Использование пневматики фирмы «Camozzi» увеличивает надежность и долговечность работы оборудования
- Возможно исполнение конструкции из нержавеющей стали

ЗАВОД ВЕСОВОГО ОБОРУДОВАНИЯ

Дозаторы | Ленточный весовой дозатор для фасовки сыпучих, угля, овощей и фруктов

Стандартная комплектация:

- Стойка дозатора
- Дозирующий модуль
- Пневматический зажим (механический зажим мешков)
- Стол под мешки с регулировкой высоты
- Формирующая воронка
- Весовой терминал
- Ленточный конвейер скребковый (точно)

Ленточный весовой дозатор ДФСМ-ЛП для фасовки дозированного по весу материала (угля, овощей, фруктов) в мешки открытого типа. Рабочий диапазон дозирования от 5 до 50 кг.

Дополнительные опции:

- Транспортер

Дозаторы | Ленточный весовой дозатор для фасовки сыпучих, угля, овощей и фруктов

ЗАВОД ВЕСОВОГО ОБОРУДОВАНИЯ

Преимущества:

- Простая конструкция, обеспечивающая надежность техники и значительный эксплуатационный ресурс
- Наличие весового бункера, позволяющего с высокой точностью взвешивать партию фасуемой продукции
- Выгрузка в коробки из картона, деревянные ящики, пластиковые, матерчатые, бумажные мешки или сетки
- Гарантия качества, предоставляемая производителем
- Защита двигателя от перегрева, токов короткого замыкания и перегрузки
- Комплектация регулируемыми по высоте столами для установки и поддержки тары
- Возможность эксплуатации при температурах от -25 до +50 С
- Опционально дозаторы для фасовки оснащаются пневматическими зажимами мешков
- Простая настройка через терминал управления
- Прочность комплектующих, ремонтопригодность

ЗАВОД ВЕСОВОГО ОБОРУДОВАНИЯ

Дозаторы

Дозатор для фасовки в Биг-Бэги с верхним взвешиванием

Стандартная комплектация:

- Весовой преобразователь-контроллер ВКД-001 со степенью защиты IP65
- Шкаф управления с пускорегулирующим оборудованием
- Стойки для установки дозатора
- Заслонка точно
- Пневмозажим горловины мешка

Дополнительные опции:

- Система аспирации
- Исполнение из нержавеющей стали (Заслонки, формирователь потока и весоизмерительная воронка)
- Взрывозащищенное исполнение весов
- ПО для учета взвешиваний

Дозатор для фасовки в Биг-Бэги с верхним взвешиванием может использоваться для дозирования минеральных удобрений, сахара, соли, круп, семян, топливных гранул, пластиковых гранул и других сыпучих материалов.

Дозаторы

Дозатор для фасовки в Биг-Бэги
с верхним взвешиванием

ЗАВОД ВЕСОВОГО ОБОРУДОВАНИЯ

Преимущества:

Использование различных загрузочных устройств

Энергонезависимая память

Возможность связи с ПК по протоколу Modbus

Высокая точность дозирования

Быстрый переход на другую дозу

Автоматическая настройка дозатора

Простая калибровка

Применение качественных компонентов

ЗАВОД ВЕСОВОГО ОБОРУДОВАНИЯ

Дозаторы

Дозатор для фасовки в Биг-Бэги с нижним взвешиванием

Стандартная комплектация:

- Пневмозажим горловины мешка
- Заслонка точно

Дополнительные опции:

- Транспортер
- Наполнительный бункер
- Аспирация системы

Принцип работы данного весового дозатора заключается в следующем: горловина контейнера Биг-Бэг надевается на патрубок фасовщика, затем оператор включает раздув мешка, нижняя часть контейнера при этом опирается либо на платформенные весы либо на ленточный транспортер со встроенными весами.

Дозаторы | Дозатор для фасовки в Биг-Бэги с верхним взвешиванием

ЗАВОД ВЕСОВОГО ОБОРУДОВАНИЯ

Преимущества:

Использование различных загрузочных устройств

Энергонезависимая память

Возможность связи с ПК по протоколу Modbus

Высокая точность дозирования

Быстрый переход на другую дозу

Автоматическая настройка дозатора

Простая калибровка

Применение качественных компонентов

ЗАВОД ВЕСОВОГО ОБОРУДОВАНИЯ

Дозаторы | ДФСМ вибрационного типа для фасовки пеллет

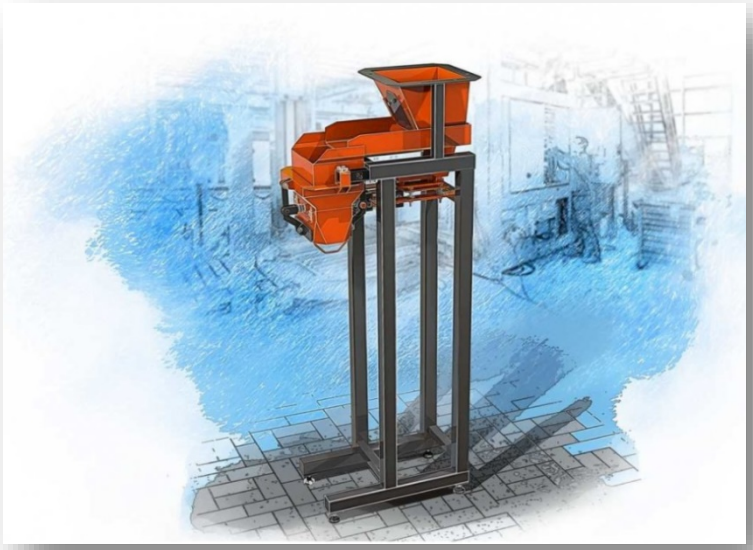

Стандартная комплектация:

- Стойки для установки дозатора
- Терминал весовой ВКД-001
- Фильтр-регулятор давления
- Два дозирующих шнека (грубо/точно)
- Пневматический зажим
- Шкаф с пускорегулирующей аппаратурой

Дополнительные опции:

- Транспортер
- Мешкозашивочная машинка
- Расходный бункер
- Переходник для мешков с маленькой горловиной, размером: 150 х 150 мм

Дозатор вибрационного типа ДФСМ-ВП предназначен для фасовки в открытые мешки пеллет, древесных гранул, наполнителей для туалетов, гранулированных кормов (комбикормов) и т.д. в мешки, пакеты, сумки. Процедура фасовки проходит непосредственно в мешок, тем временем на цифровом дисплее дозатора отображается реальная масса фасуемого продукта в мешке.

Дозаторы | ДФСМ вибрационного типа для фасовки пеллет

ЗАВОД ВЕСОВОГО ОБОРУДОВАНИЯ

Преимущества:

- Весовое оборудование сертифицировано
- Легкий монтаж и установка под накопительный бункер
- Автоматическая настройка под различные продукты и дозы
- Высокая точность фасовки благодаря адаптивной системе дозирования
- ДО 360 МЕШКОВ В ЧАС — Производительность до 360 мешков/час*
- от 2 до 50 кг — Возможность на одной модели весов дозировать мешки от 2 до 50 кг
- Лучшее на Российском рынке соотношение цены и качества
- Camozzi — Использование пневматики фирмы «Camozzi» увеличивает надежность и долговечность работы оборудования
- Возможно исполнение конструкции из нержавеющей стали

ЗАВОД ВЕСОВОГО ОБОРУДОВАНИЯ

Дозаторы | Поточные (элеваторные) весы

Дозатор сыпучих материалов ЛДНД-П (расходомер) применяется для автоматического непрерывного контроля массового расхода зернистых, порошкообразных и пылевидных сыпучих материалов в свободно текущем потоке. При установке дополнительной задвижки данный вид поточных весов осуществляет функцию дозатора перекрывая поток при достижении заданной дозы материала.

Преимущества:

- Весы состоят в Государственном реестре средств измерений, что гарантирует точность измерения
- Возможность эксплуатации оборудования при температурах -30°С до +40°С
- Производительность от 25 до 400 тонн/час, что позволяет отгружать до 5 вагонов с одного потока
- Погрешность 0.5% - 2% что позволит избежать перегрузки и доп. расходы при транспортировке
- Устройство калибруется и тестируется на заводе
- Контроль за производственным процессом с помощью специального программного обеспечения
- Возможность изготовления во взрывозащищенном Исполнении
- Высокая стойкость к абразивному воздействию, что увеличивает срок эксплуатации

Дозаторы | Ленточный весовой дозатор

ЗАВОД ВЕСОВОГО ОБОРУДОВАНИЯ

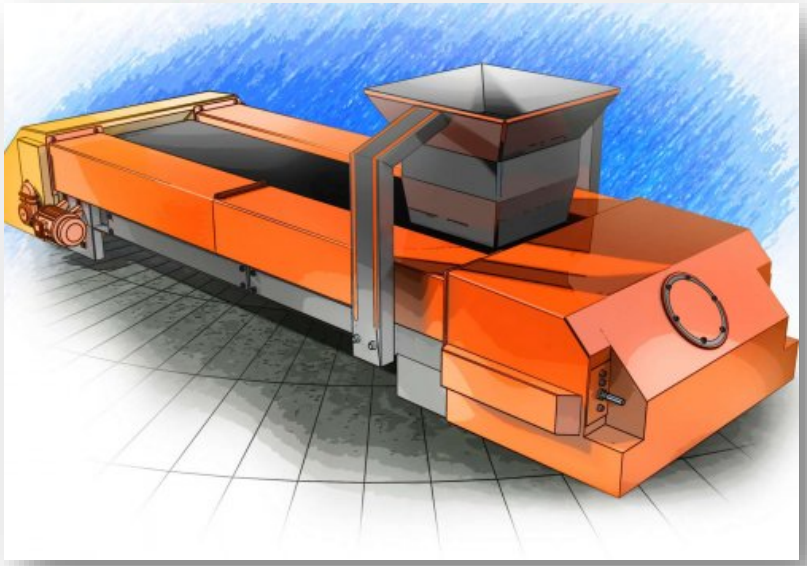

Комплект поставки:

- Датчик схода ленты
- Ленточный конвейер
- Пульт управления с панелью оператора
- Весоизмерительная платформа
- Датчик скорости
- Мотор-редуктор с асинхронным двигателем
- Частотный преобразователь
- Комплект кабельной разводки
- Комплект технической документации на дозатор

Ленточный весовой дозатор ЛДНД-Л управляет частотным преобразователем, который в свою очередь управляет асинхронным приводом, ленточным транспортером, снабженным тензометрической, весоизмерительной системой и датчиком скорости движения ленты. В процессе работы происходит непрерывное взвешивание материала, проходящего над весоизмерительным устройством, а также измерение скорости движения ленты.

Система управления ленточным весовым дозатором обеспечивает:

- Режим непрерывного весового дозирования.
- Режим дискретного весового дозирования.
- Дозатор поддерживает заданную производительность.

ЗАВОД
ВЕСОВОГО
ОБОРУДОВАНИЯ

uzvo.ru

Россия, Республика Башкортостан,
г. Белорецк, ул. Блюхера, 86.
тел. 8 (34792) 4-82-66